A150PDF-3/8"

Napouštěcí ventil s opožděným napouštěním, boční, plastový závit 3/8", pro plastové splachovací nádržky a WC moduly

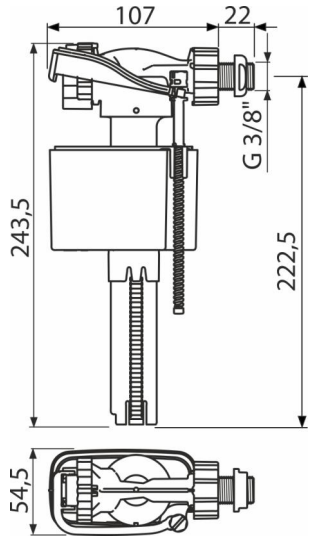

Použití

Pro plastové splachovací nádržky
Pro výměnu nebo náhradu
Pro instalaci na straně nádržky

Vlastnosti

- Plastový závit délka 22 mm
- Zabudované sítko pro zachycení nečistot
- Plynulé uzavření bez rázů
- Nastavitelná výška vodní hladiny
- Malá citlivost na rozdíl tlaku ve vodovodním řádu
- Materiál: POM

Rozsah dodávky

- Ventil
- Matice 3/8" – bílá
- Sítko pro zachycování nečistot

Objednací kód, Logistické informace

Kód	EAN	Hmotnost (kus | balení | paleta)	Rozměr (kus | balení)	Množství (balení | paleta)
A150PDF-3/8"	8595580592271	0,17 | 12,02 | 212,3 kg	235×130×60 | 590×430×390 mm	70 | 1120 ks

Záruky

2/6 let *

Normy

ČSN EN 14124

Technické parametry

- Akustická skupina I <20 dB
- Pracovní rozsah 0,05-1,6 MPa
- Doporučený provozní tlak 0,3-0,5 MPa
- Závit průměr 3/8 "

* Více informací o zárukách na www.alcadrain.cz/zaruky

© 2026 Alcadrain s.r.o | Změny rozměrů a provedení vyhrazeny. | www.alcadrain.cz