PURO NEXT
PURO NEXT STAR

- Individuální pohodlí při koupání díky velké ploše na ležení
- Mírně skloněné zádové opěrky s komfortní krčnízónou zaručují pohodlnou polohu ve vaně
- Obzvláště plochý okraj vany zajišťuje harmonickéa plynulé začlenění do koupelny
- PURO NEXT STAR je k dispozici také s elegantním madlempro bezpečné ponoření a postavení ve vaně
- Snadno udržovatelný a odolný povrch z glazované oceli
- Na vyžádání s dodatečnou úpravou INVISIBLE GRIP neboANTISLIP pro optimální bezpečí při našlapování

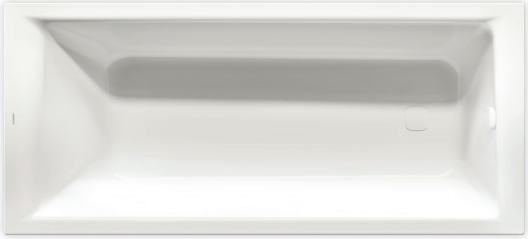

Ilustrační obrázek

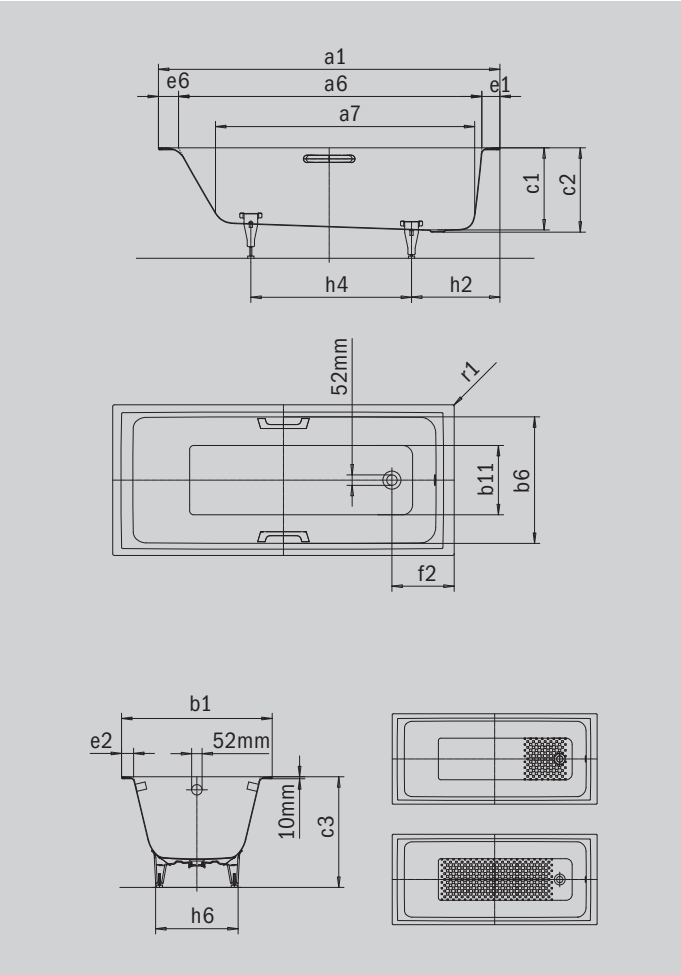

MADLO NOBLESNÍ PURISMUS

WHIRL | SKIN TOUCH | SOUND WAVE | INVISIBLE GRIP

Model		**1426**
Vnější délka [mm]	a_1	1700 mm
Vnitřní délka (nahoře) [mm]	a_6	1510 mm
Vnitřní délka (dole) [mm]	a_7	1280 mm
Vnější šířka [mm]	b_1	800 mm
Vnitřní šířka (nahoře) [mm]	b_6	630 mm
Vnitřní šířka (dole) [mm]	b_{11}	460 mm
Vnitřní hloubka [mm]	c_1	410 mm
Hloubka včetně odtokového otvoru [mm]	c_2	420 mm
Výška s nohami [mm]	c_3	552 - 565 mm
Výška okraje [mm]	c_4	10 mm
Šířka okraje v nohách; šířka podélného okraje; šířka okraje v hlavě [mm]	e_1; e_2; e_6	90; 85; 100 mm
Vzdálenost horní hrany od středu přepadového otvoru [mm]	f_1	65 mm
Vzdálenost okraje vany od středu odtokového otvoru [mm]	f_2	310 mm
Vzdálenost středu odtokového otvoru a přepadového otvoru [mm]	f_7	214 mm
Průměr přepadového otvoru [mm]	f_8	Ø 52 mm
Průměr odtokového otvoru [mm]	f_9	Ø 52 mm
Vzdálenost okraje vany na straně noh od středu noh [mm]	h_2	445 mm
Vzdálenost mezi nohami [mm]	h_4	755 mm
Max. šířka noh [mm]	h_6	480 mm
Vnější poloměr [mm]	r_1	8 mm
Užitečný objem [l]		141 l
Čistá hmotnost [kg]		52 kg
Antislip		348 x 348 mm
Celoplošný antislip		924 x 348 mm

Pozor, některé vířivé systémy přesahují okraje vany. Bližší informace najdete v technických informacích k vířivým systémům. Změny z výrobních důvodů, tolerance rozměrů a chyby jsou vyhrazeny. Hmotnost je zaokrouhlena. Užitečný objem = Objem vody po odečtení průměrného objemu ponořené osoby 70 l.

KALDEWEI