A44M-DN40E

Mezikus k sifonu DN 40 s převlečnou maticí G 6/4" a dvěma přípojkami Ø 17–23 mm, délka 265 mm, plast

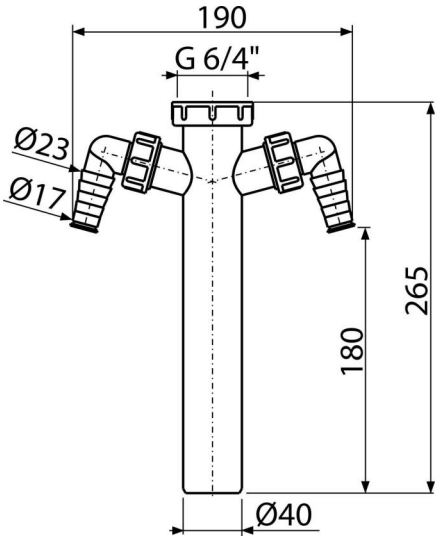

Použití

Pro dřezové sifony
Pro připojení pračky nebo myčky nádobí

Vlastnosti

- Odpadní trubka Ø40 mm
- Závit pro připojení k dřezovému sifonu 6/4"
- Dvě přípojky pro napojení pračky nebo myčky nádobí
- Materiál: recyklovaný polypropylen
- Vyrobeno v České republice
- Baleno do recyklovatelné LDPE fólie
- Plastové části výrobku jsou vyrobeny z recyklovatelného materiálu

Rozsah dodávky

- Mezikus 6/4" se dvěma přípojkami

Objednací kód, Logistické informace

Kód	EAN	Délka	Hmotnost (kus | balení | paleta)	Rozměr (kus | balení)	Množství (balení | paleta)
A44M-DN40E	8595580576851	40 mm	0,15 | 3,71 | 123,8 kg	270×50×200 | 590×240×390 mm	25 | 700 ks

Záruky

2/2 roky *

Technické parametry

- Závit pro připojení k sifonu 6/4 "
- Přípojka na hadici 17-23 mm

© 2026 Alcadrain s.r.o | Změny rozměrů a provedení vyhrazeny. | www.alcadrain.cz