LAUFEN

REF: H8661130000001

MEDA

Závěsné WC COMBI PACK, Silent flush, rimless, hluboké splachování. Obsahuje závěsné WC rimless advanced compact, sedátko s poklopem se zpomalovacím systémem a sadu zvukově izolačních podložek mezi WC a stěnu

BARVA A POVRCHOVÁ ÚPRAVA

000 Bílá

PROVEDENÍ

000 - standardní provedení

Cena (Včetně DPH)

15 635,62 Kč

Hmotnost netto (kg) : 21

Kompaktní toaleta

Oplachový kruh : Rimless Silent Flush

Splachovací systém : Hluboké splachování

Systém SoftClose®

Včetně sedátka a poklopu

Způsob montáže : Závěsný

TECHNICKÉ VÝKRESY

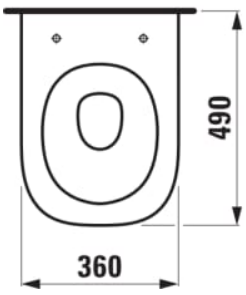

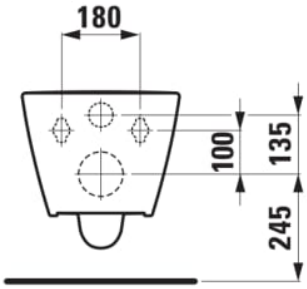

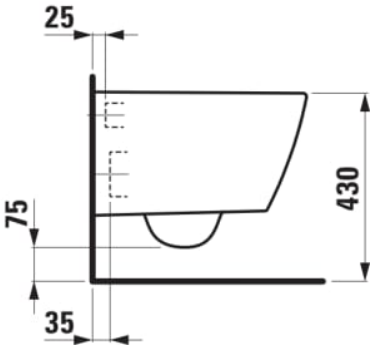

© Copyright 2026, LAUFEN Bathrooms AG | https://www.laufen.cz/vyrobky/zavesne-wc-combi-pack-silent-flush-rimless-hluboke-splachovani-obsahuje-zavesne-wc-rimless-advanced-compact-sedatko-s-poklopem-se-zpomalovacim-systemem-a-sadu-zvukove-izolacnich-podlozek-wc-a-stenu-H866113...0001?sku=H8661130000001

VÝROBEK OBSAHUJE

Závěsné WC, 'Silent flush', rimless, hluboké splachování, compact

H820113...0001

Sedátko s poklopem, odnímatelné, zpomalovací sklápěcí systém

H891113...0001

© Copyright 2026, LAUFEN Bathrooms AG | https://www.laufen.cz/vyrobky/zavesne-wc-combi-pack-silent-flush-rimless-hluboke-splachovani-obsahuje-zavesne-wc-rimless-advanced-compact-sedatko-s-poklopem-se-zpomalovacim-systemem-a-sadu-zvukove-izolacnich-podlozek-wc-a-stenu-H866113...0001?sku=H8661130000001

MEDA

Všestranné a nadčasové: MEDA je povědomá od prvního okamžiku a hodí se do každého prostředí, od pronajatých bytů po hotelová apartmá. Kolekce odráží osvědčené přednosti švýcarského designu: jasné formy zredukované na to nejpodstatnější, klidná elegance, funkčnost a flexibilita vhodná pro každodenní použití.

© Copyright 2026, LAUFEN Bathrooms AG | https://www.laufen.cz/vyrobky/zavesne-wc-combi-pack-silent-flush-rimless-hluboke-splachovani-obsahuje-zavesne-wc-rimless-advanced-compact-sedatko-s-poklopem-se-zpomalovacim-systemem-a-sadu-zvukove-izolacnich-podlozek-wc-a-stenu-H866113...0001?sku=H8661130000001